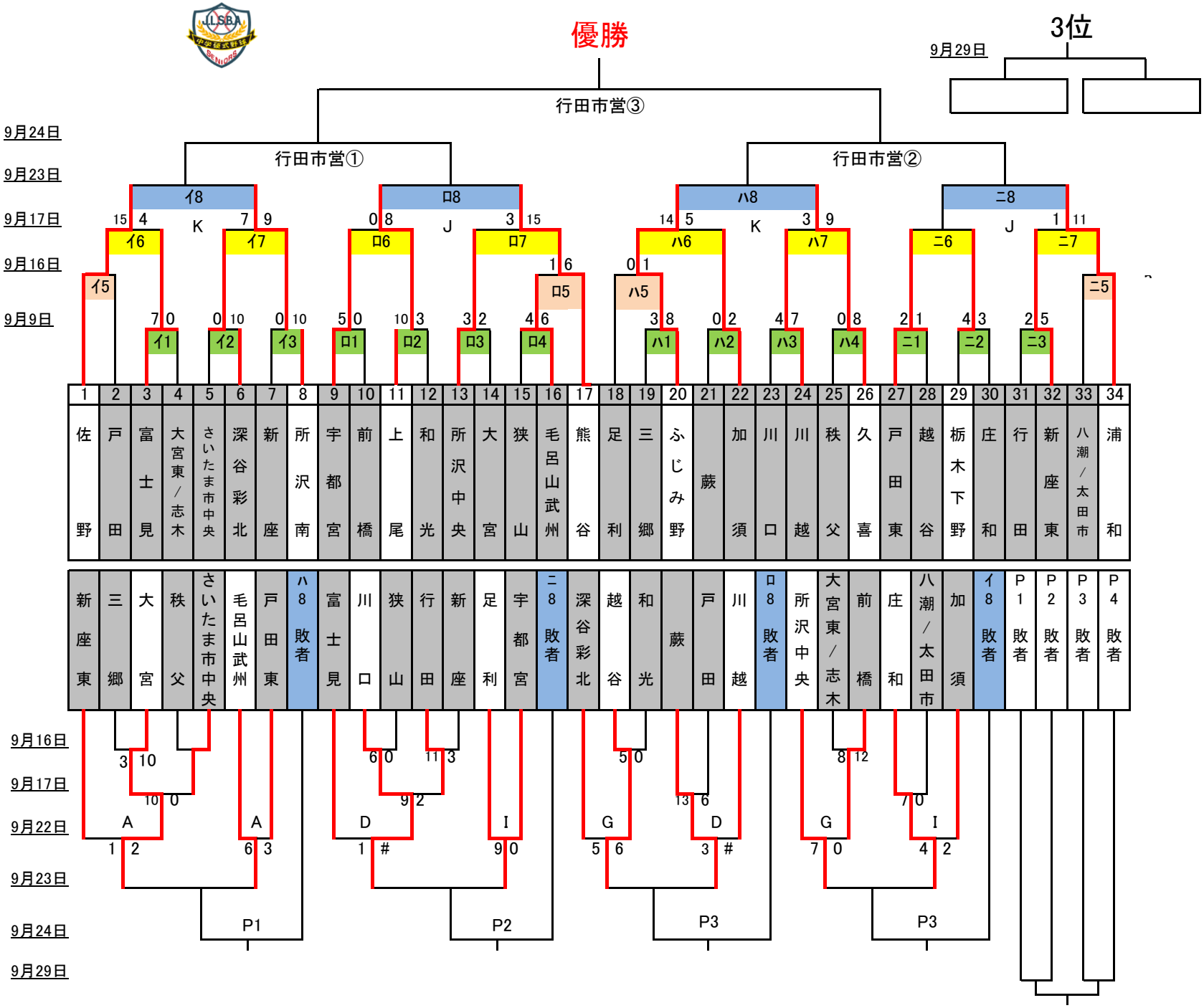# 2018年度　北関東支部秋季大会 兼 ミズノ旗争奪戦