「感謝の気持ちを"力"に換えて」

一般財団法人日本リトルシニア中学硬式野球協会関西連盟

ミズノ杯・大阪広域生コン杯 第46回日本選手権関西大会組合せ表

試合球 ミズノ　開会式:20日 9:00舞洲ベースボールスタジアム

日　程：　平成２９年５月２０日（土）～７月２日（日）

後　援：大阪府・大阪府教育委員会、大阪市・大阪市教育委員会、東大阪市教育委員会、産経新聞社・サンケイスポーツ

協　賛：ミズノ㈱、大阪広域生コンクリート協同組合、大和ハウス工業㈱、森永製菓㈱、ダイドードリンコ㈱、㈱共同写真企画、㈱ＡＰＳmori、㈱Ｐ＆Ｐ浜松、㈱フォトグラフィー アーラ

（チーム名）（所属）　開会式演奏：関西創価中学校吹奏楽部

【上位8+1チーム、四国1チーム、中国支部1チーム、関西連盟11チーム日本選手権大会出場 】

【成　績】
優　勝：
準優勝：
第３位：
第４位：
第５位：
第６位：
第７位：
第８位：
第９位：
四　国：
中　国：

参加チーム数	
大阪市内	16
北大阪	15
南大阪	13
京都	8
滋賀	9
奈良	10
和歌山	6
西部	23
計	100

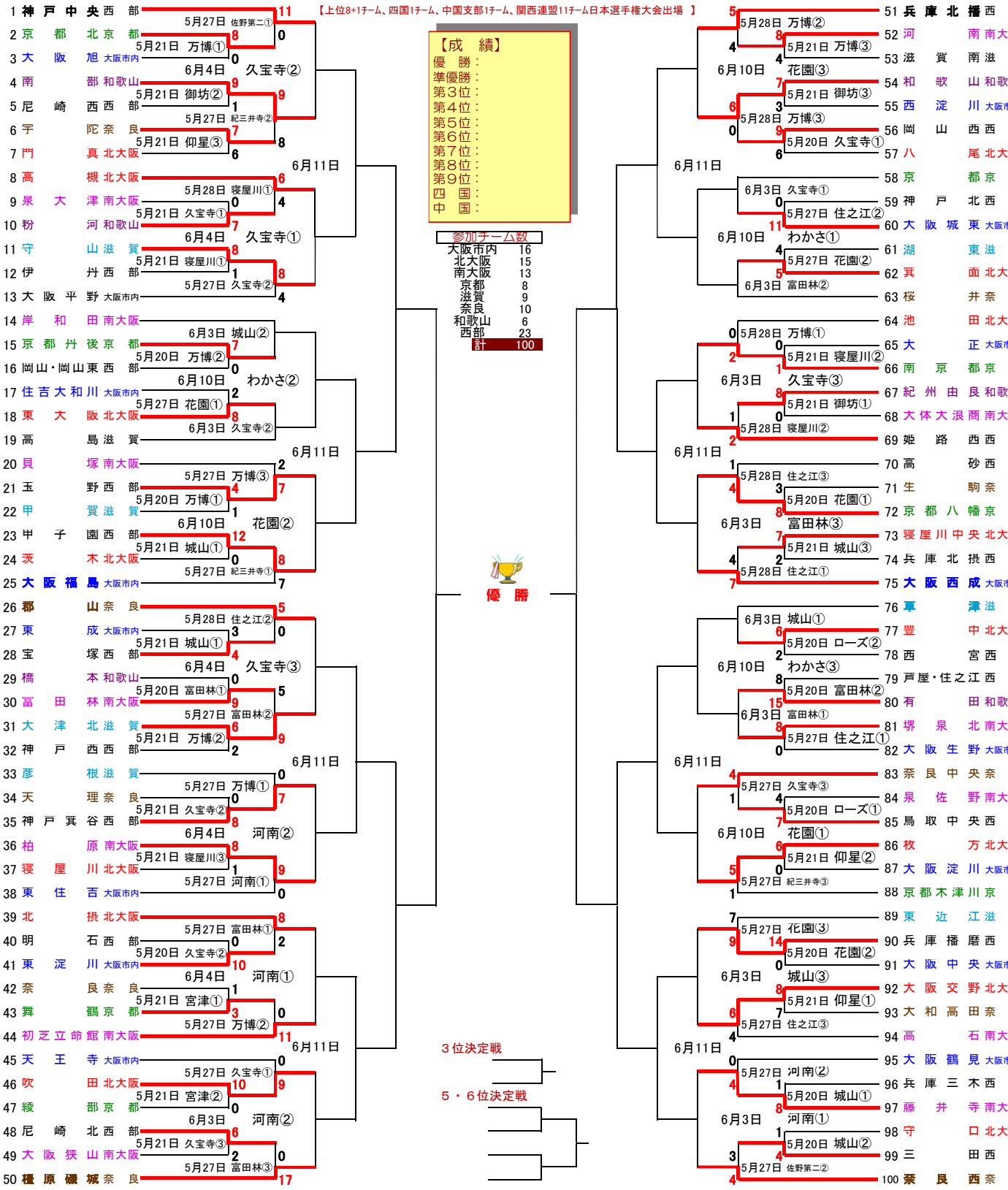

球場案内　試合時間 ① 9:00 ② 11:00 ③ 13:00　2･3試合共

舞洲:舞洲ﾍﾞｰｽﾎﾞｰﾙｽﾀｼﾞｱﾑ、万博:万博記念公園野球場、南港:南港中央野球場、寝屋川:寝屋川公園第1野球場、住之江:住之江公園野球場、久宝寺:久宝寺緑地野球場、花園:花園中央公園野球場、城山:三田城山公園野球場、駒ヶ谷:三田駒ヶ谷野球場、河南:河南町営球場、ローズ:豊中ローズ球場、わかさ:わかさスタジアム京都、紀三井寺:紀三井寺公園野球場、宮津:宮津運動公園市民球場、御坊:御坊総合運動公園野球場 他