第25回春季全道大会 兼 第１9回ミズノ旗争奪春季全道大会

	5月28日
優　勝	林 和男旗杯 FBCカップ
準優勝	東日本大会
第３位	東日本大会
第４位	東アジア大会

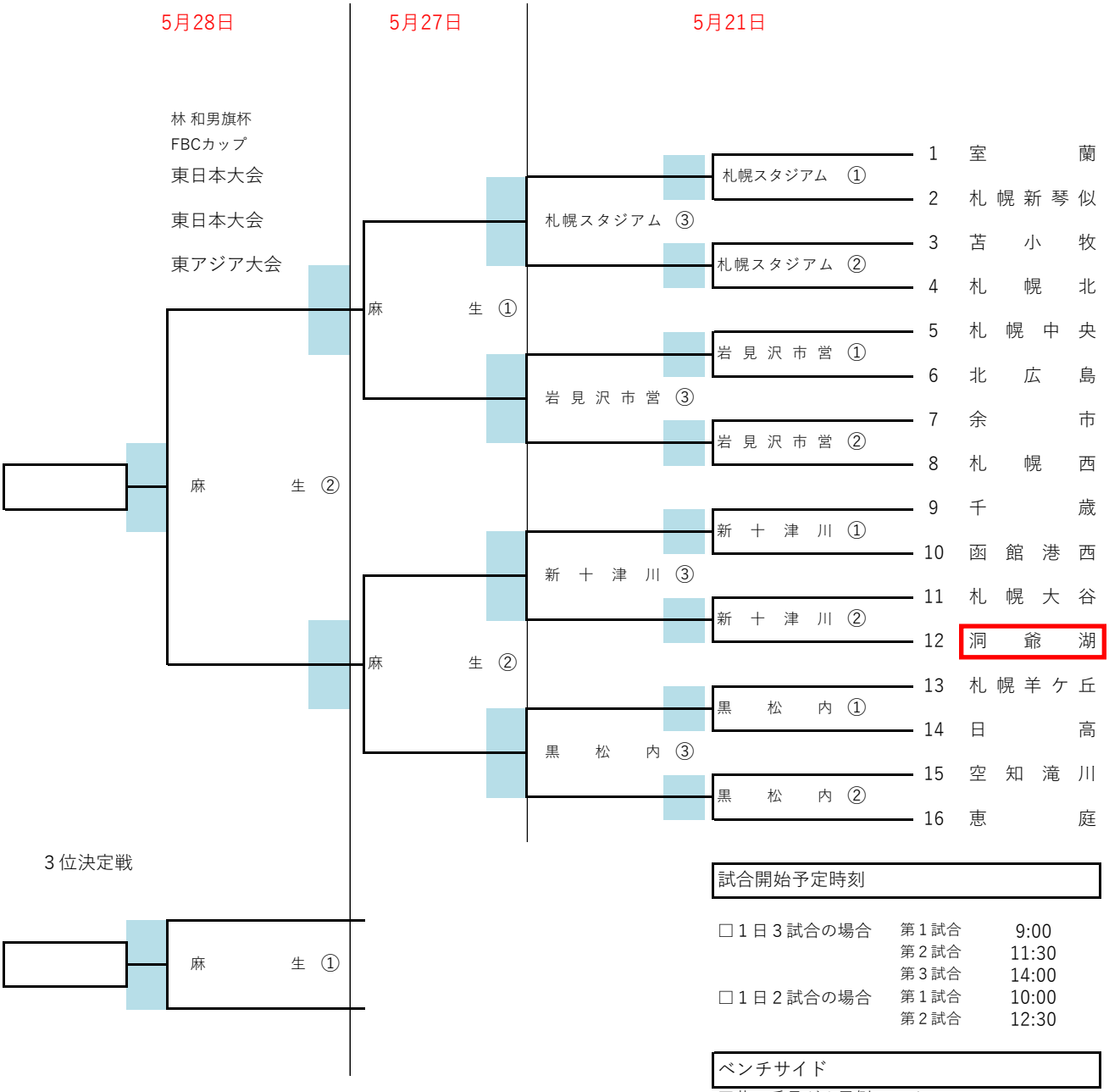

３位決定戦

試合開始予定時刻

□１日３試合の場合	第１試合	9:00
	第２試合	11:30
	第３試合	14:00
□１日２試合の場合	第１試合	10:00
	第２試合	12:30

ベンチサイド

□若い番号が１塁側ベンチ